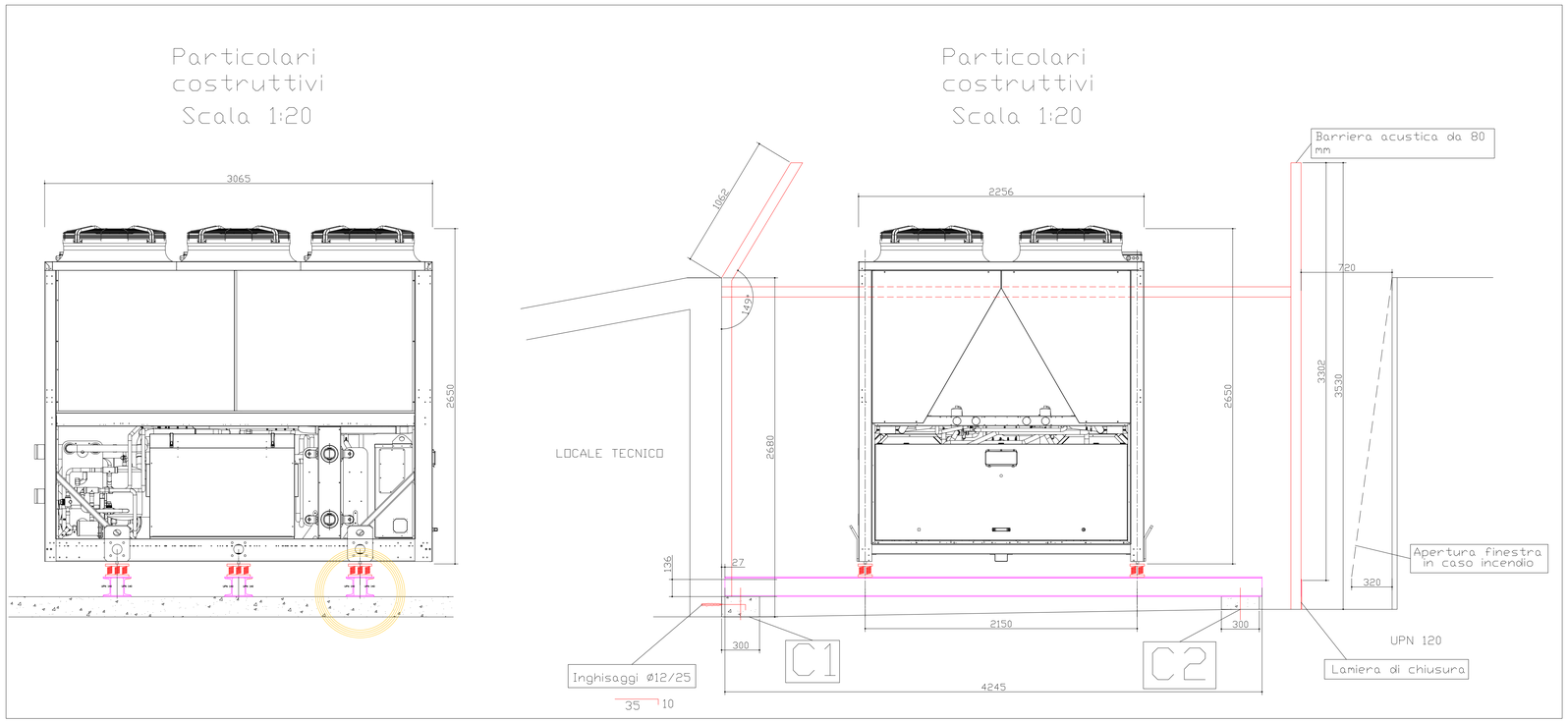
Particolari costruttivi
Scala 1:20

Particolari costruttivi
Scala 1:20

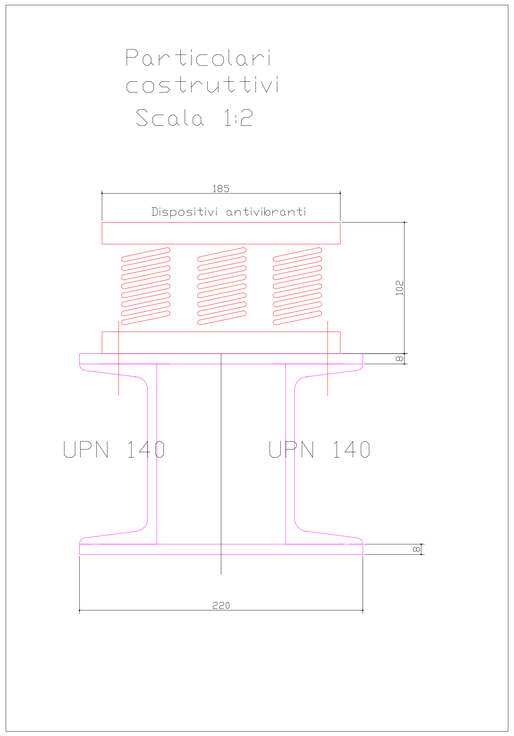
Particolari costruttivi
Scala 1:2

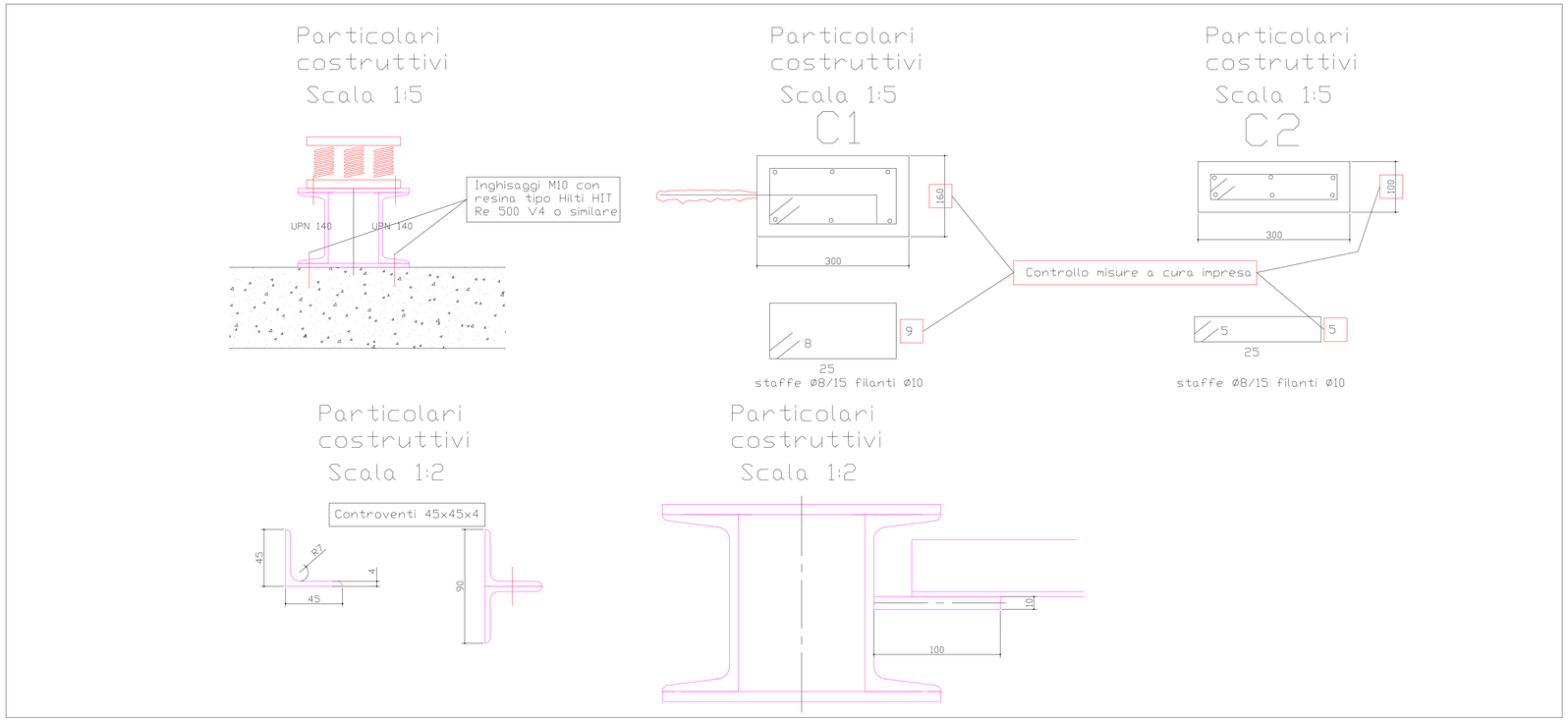
Particolari costruttivi
Scala 1:5

Particolari costruttivi
Scala 1:5
C1

Particolari costruttivi
Scala 1:5
C2

Particolari costruttivi
Scala 1:2

Particolari costruttivi
Scala 1:2

PR FESR 2021-2027

Obiettivo Specifico 2.1 - "Promuovere l'efficienza energetica e ridurre le emissioni di gas a effetto serra"
Azione 2.1.1 - "Efficienza energetica edifici pubblici (non residenziali)"

COMUNE DI PADOVA

Settore Lavori Pubblici
Via N.Tommaseo n. 60 - Padova

PROGETTO ESECUTIVO

PAESC - AZIONE "Una città più efficiente/4"

Efficientamento energetico degli impianti termici del Centro Culturale "San Gaetano"

N° Progetto	CUP	Elaborato
Nome file: APPR_23_Ed._Pt_1_Fase_San_Gaetano	H94H24000010006	23 OPERE EDILI / STRUTTURALI PARTICOLARI DI POSA
Data: Settembre 2025	LLPP: EDP 2024/051	

Progettisti	Progettisti	Rup	Capo Settore
HSE - Hera Servizi Energetici S.p.a. Via del Cotonificio, 60 - 3 T 0432093000 - F 043209 E heraservizienergia@pec.gruppohera.it	Firmato digitalmente da: Davanzo Massimo Data: 14/11/2025 17:06:49	Arch. Domenico Lo Bosco	Dott. Danilo Guarti